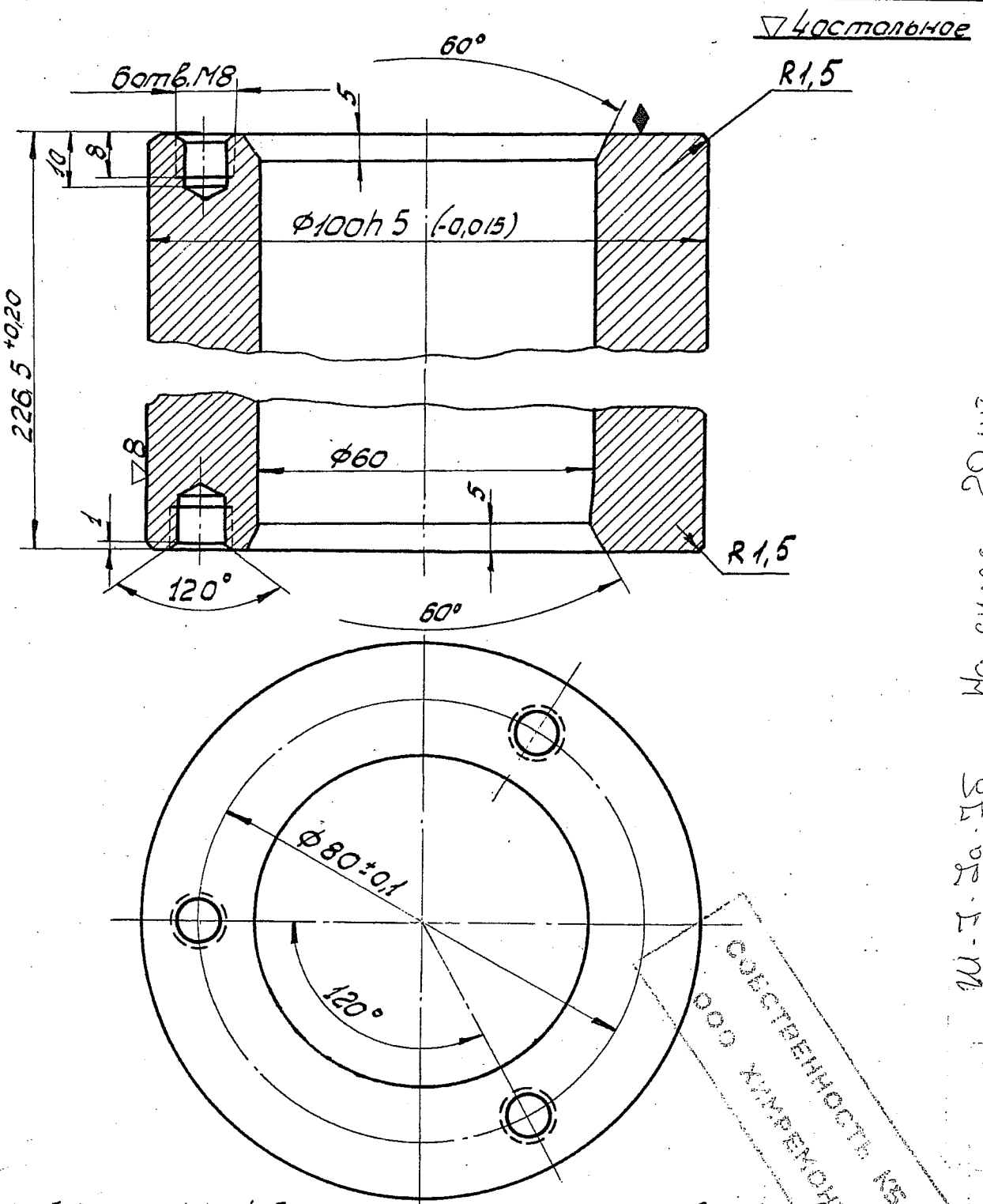

Биение ф100h5 относительно оси конусов 60° не более 0,03 мм.

1. Цементировать на глубину 1мм.
2. Калить твердость HRc = 54-60
3. Где знак ♦, маркировать 17-11-32

Компрессор 8V-NH3 320/300				Поршень с шатуном.	N17-11-32	
					4GHL-5035-08	
				Палец	литера	вес в кг.	м
						10,3	1:1
Рук. гр.	Юхнов			ст.20 ГОСТ1050-60	лист.	вс. листов
Констр.	Тимиров		30.9.64		г. Стерлитамак з-д „СК" ОГМ	

Копия верна: [signature] /Янбердина/. 30.09.65г.

СОБСТВЕННОСТЬ КБ ООО ХИМРЕМОНТ

Ш-7-Ла-75 На склад 20 шт
05.07.2024 [signature]